nl en fr de es it pt

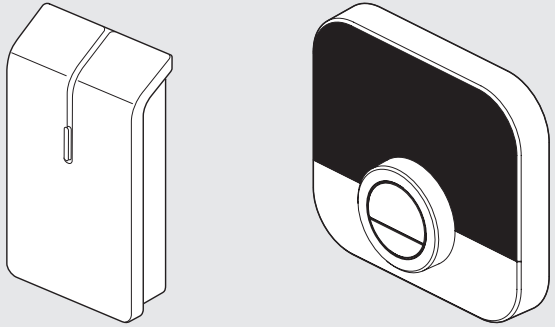

Installatiehandleiding - Installation manual - Manuel d’installation
Installationsanleitung - Manual de instalación
Manuale d’installazione - Instalação manual

Wireless thermostat

- Lees en bewaar deze handleiding
- Read and keep this manual
- Lire et conserver ce manuel
- Bitte diese Anleitung lesen und aufbewahren
- Leia e guarde este manual
- Leggi e conserva questo manuale
- Lea y mantenga esta manual

Inhoud doos - Set contents - Composition du kit - Set Inhalt
Contenido - Contenuto del kit - Conteúdos

S1

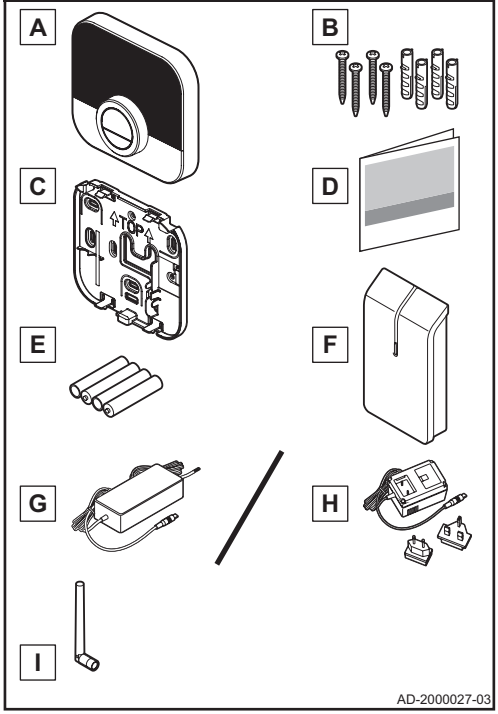

S2

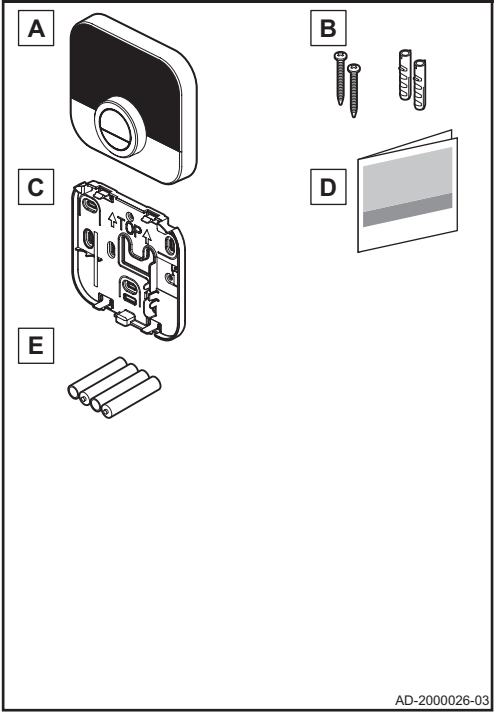

1

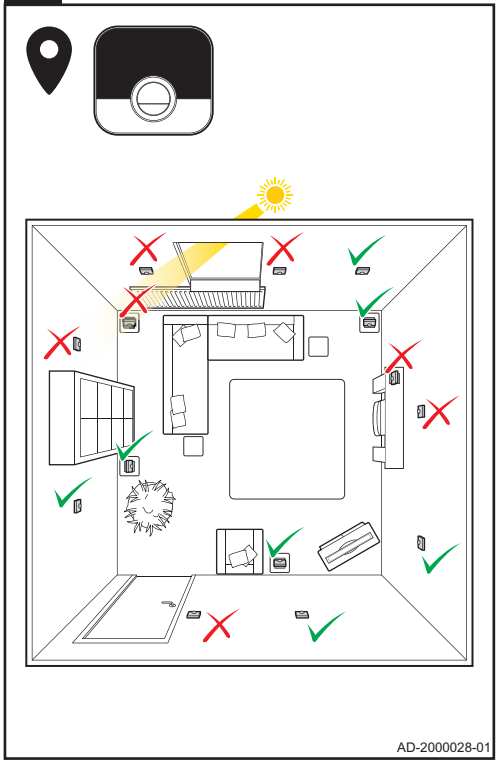

2

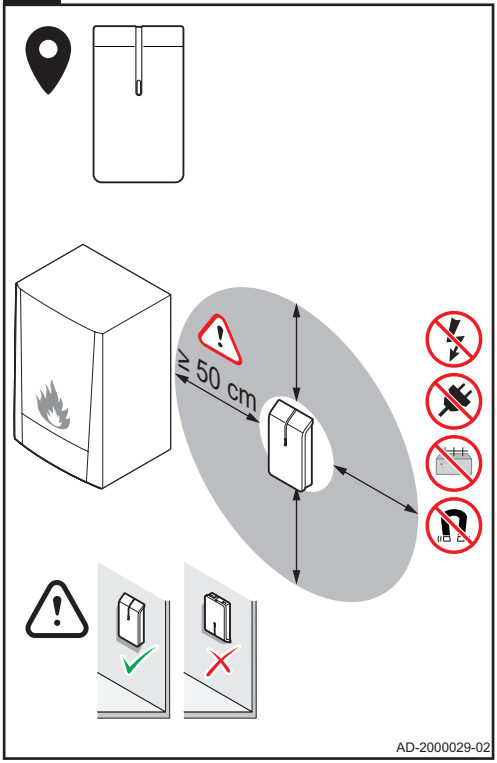

3

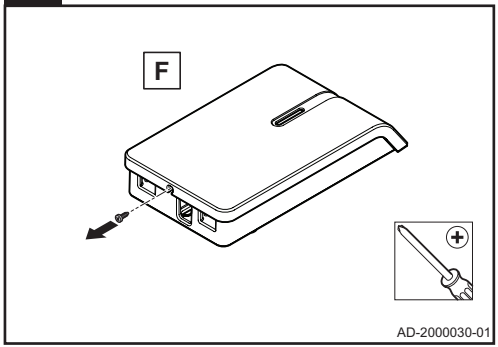

4

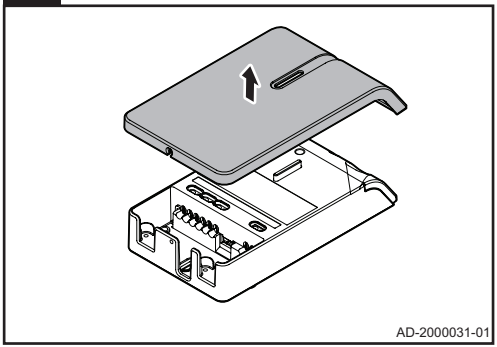

5

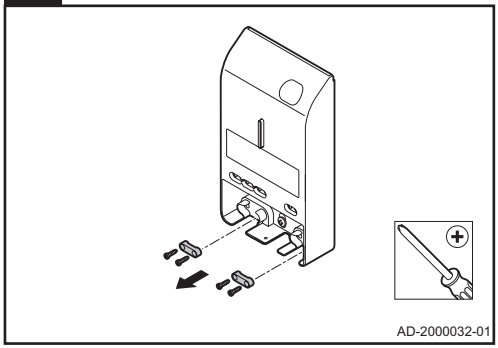

6

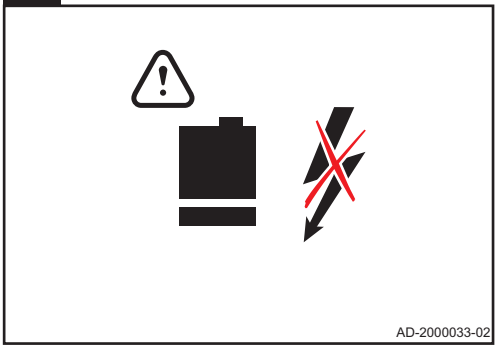

7

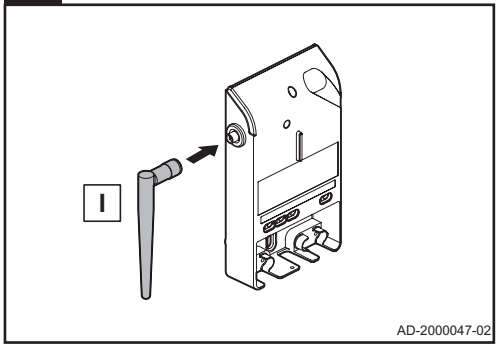
I
AD-2000047-02

8

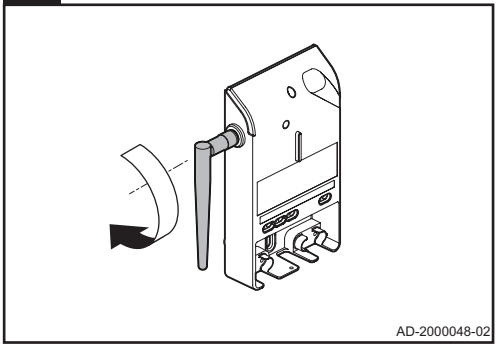
AD-2000048-02

9

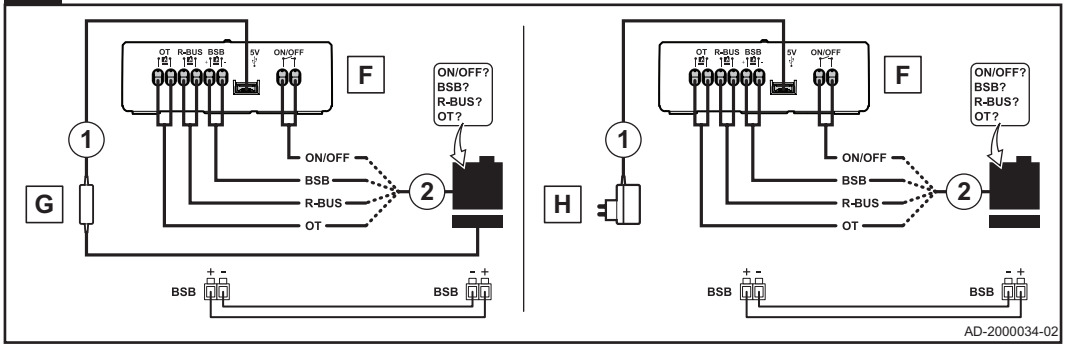
OT
R-BUS
BSB
5V
ON/OFF
F
ON/OFF?
BSB?
R-BUS?
OT?
1
2
G
ON/OFF
BSB
R-BUS
OT
BSB
BSB
H
AD-2000034-02

10

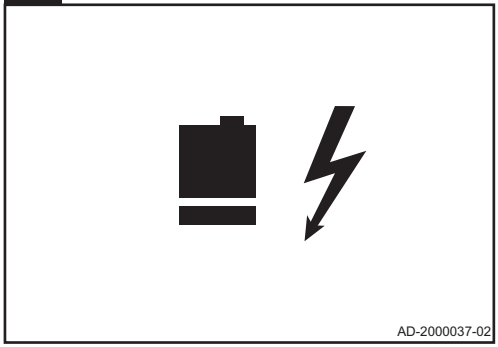

11

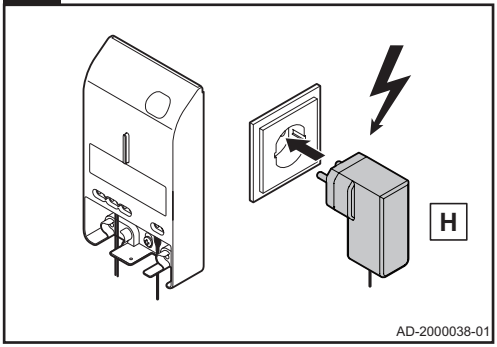

12

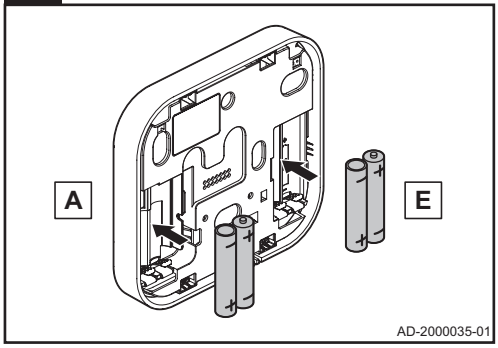

13

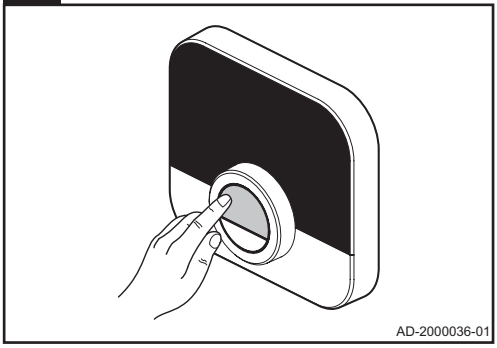

14

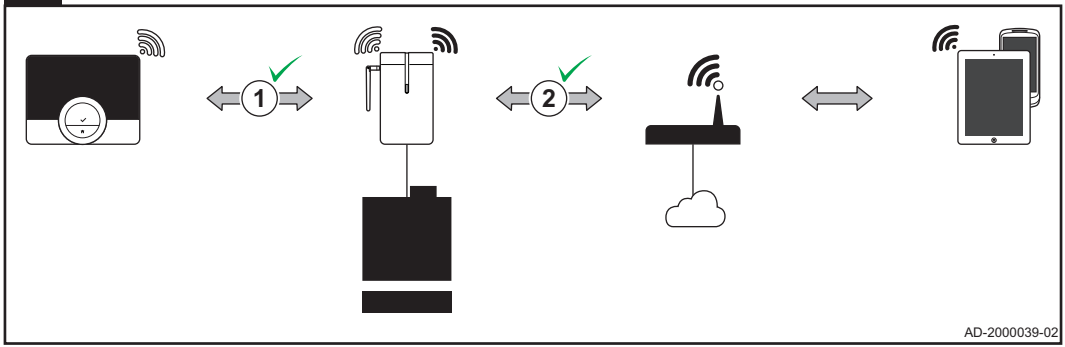

15

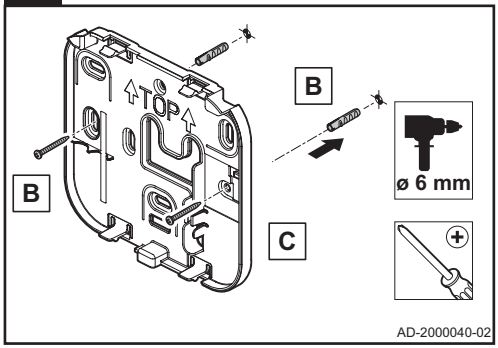

16

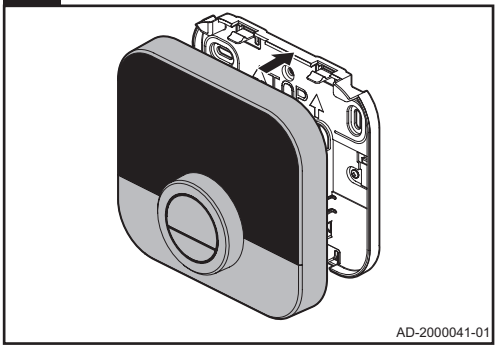

17

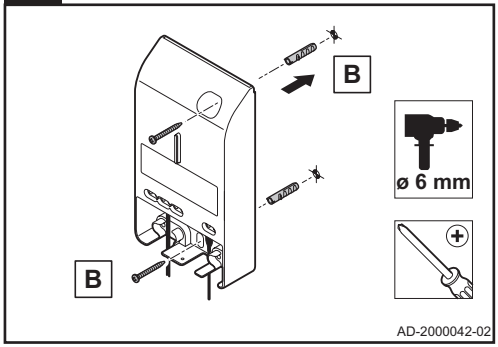
B
B
ø 6 mm
AD-2000042-02

18

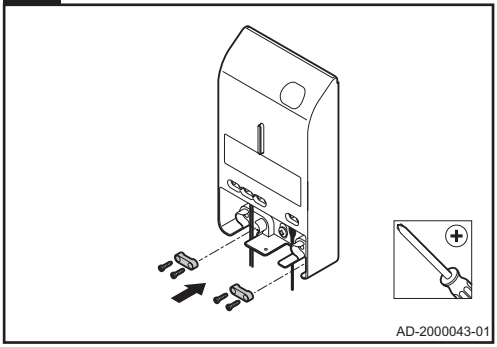
AD-2000043-01

19

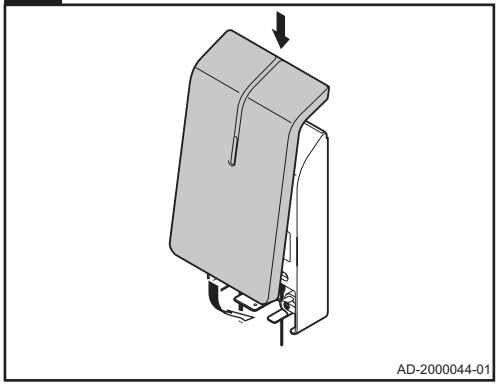
AD-2000044-01

20

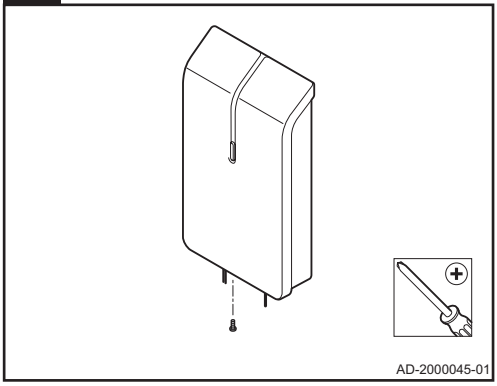
AD-2000045-01

21

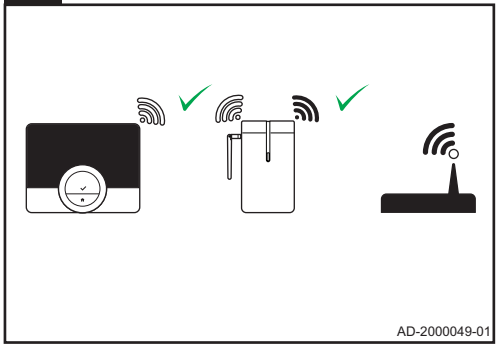

22

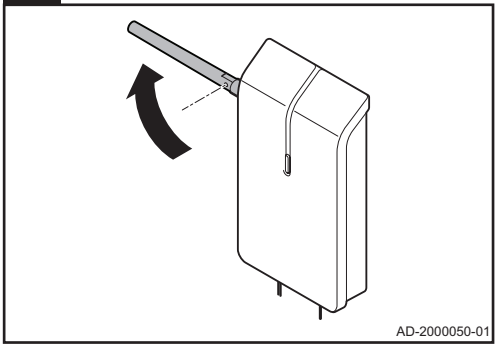

1. Onderdelen:

A Thermostaat
B Schroeven en pluggen 6 mm x 30 mm
C Achterplaat
D Documentatie
E Batterijen
F Gateway
G Stroomadapter
H Stroomadapter
I Externe antenne

2. Stappen:

1. Kies de juiste locatie voor de thermostaat.
   - Een locatie is geschikt als deze zich niet bevindt in de buurt van een warmtebron (bijv. open haard, radiator, direct zonlicht, licht of kaarsen) of luchtstromen.
2. Kies de juiste locatie voor de gateway:
   - De gateway is minstens 50 cm verwijderd van het verwarmings- en/of koelapparaat..
   - De gateway hangt niet op een locatie waar het verwarmings- en/of koelapparaat zich tussen de gateway en de thermostaat bevindt.
   - De gateway is minstens 100 cm verwijderd van andere apparaten met een sterke elektromagnetische straling, zoals een wasmachine, een droger of een luidspreker.
   - Bevestig de gateway niet op een metalen oppervlak.
3. Verwijder de schroef uit de gateway.
4. Verwijder de kap van de gateway.
5. Verwijder de trekontlastingsklemmen.
6. Koppel het verwarmings- en/of koelapparaat los van de stroomvoorziening.
7. Sluit de externe antenne aan.
8. Draai de antenne naar beneden in een verticale stand.
9. Sluit de vereiste draden aan:
   9.1. Sluit de stroomadapter aan (onderdeel G of H).

9.2. Sluit het verwarmings- en/of koelapparaat aan op de gateway (onderdeel F):

Kabelvereisten			
Maximale lengte	20 m	80 m	120 m
Dwarsdoorsnede	0,8 mm^2	1,0 mm^2	1,5 mm^2

10. Sluit het verwarmings- en/of koelapparaat aan op de stroomvoorziening.
11. Sluit de stroomadapter aan (onderdeel H).
12. Plaats de batterijen (onderdeel E).
13. Haal de thermostaat uit de stand-bymodus.
14. Stel de RF- en wifiverbinding in:
    14.1. Stel de RF-communicatie tussen de gateway en de thermostaat in.
    14.2. Stel de wificommunicatie tussen de gateway en de wifirouter in.
15. Plaats en bevestig de achterplaat (onderdeel C).
    15.1. Bepaal de positie van de achterplaat (onderdeel C).
    15.2. Boor de twee aangegeven gaten.
    15.3. Plaats de pluggen (onderdeel B).
    15.4. Zet hem vast met de schroeven (onderdeel B).
16. Bevestig de thermostaat op de achterplaat.
17. Plaats en bevestig de gateway:
    17.1. Bepaal de positie van de gateway.
    17.2. Boor de twee aangegeven gaten.
    17.3. Plaats de pluggen (onderdeel B).
    17.4. Zet hem vast met de schroeven (onderdeel B).
18. Bevestig de trekontlastingsklemmen.
19. Bevestig de kap.
20. Zet hem vast met de schroef.
21. Test de RF- en wifiverbinding.
22. Draai de antenne in een horizontale stand als de wifiverbinding niet goed is.

3. Beoogd gebruik

- De gateway is bedoeld als communicatie-interface tussen een verwarmings- en/of koelapparaat (bijv. ketel of warmtepomp) en de thermostaat.
- De gateway 14 ondersteunt de communicatieprotocollen OpenTherm, Aan/uit of RUB.
- De gateway 18 ondersteunt de communicatieprotocollen OpenTherm, Aan/uit, RUB of BSB.

4. Installatie

De installatie van de gateway moet worden uitgevoerd door een gekwalificeerd persoon.
Inbedrijfstelling
De inbedrijfstelling van de gateway vereist geen speciale procedure. Raadpleeg indien nodig de gebruikershandleiding van de thermostaat voor meer informatie.

5. Referentiedocumenten

Op de gateway zit een label met de betekenis van de led-aanduidingen. De gateway maakt deel uit van uw verwarmings- en/of koelsysteem. Raadpleeg voor meer informatie de productinformatie van de thermostaat of het verwarmings- en/of koelapparaat.

6. Reiniging

De gateway en de thermostaat kunnen gereinigd worden met een licht bevochtigde doek. Gebruik geen agressieve of schurende middelen.

7. Probleemoplossing

Bij een probleem met uw thermostaat, gateway, verwarmings- en/of koelinstallatie raadpleegt u de betreffende gebruikershandleiding. Als het probleem aanhoudt, neemt u contact op met uw installateur of dealer.

8. Demontage

Open of demonteer de gateway nooit. Neem contact op met uw installateur of dealer als er zich een probleem voordoet.

9. Verwijdering

De gateways zijn een gangbaar elektronisch laagspanningsapparaat. Voer de gateway af op een milieuvriendelijke manier en in overeenstemming met de lokale regelgeving.

10. Technische specificaties

Afmetingen	Gateway	Thermostaat
Breedte x hoogte x diepte (max. afmetingen)	83 x 145 x 28 mm	121 x 93 x 28 mm 117 x 107 x 28 mm

Voeding	Gateway	Thermostaat
Spanning	5 V	4 x AAA-batterijen 1,5 V
Maximaal opgenomen vermogen	4 W	0,25 mW

Max. uitgezonden RF-vermogen	Gateway	Thermostaat
WIFI 2,4 GHz	+20 dBm	-
868 MHz (RAMSES)	+14 dBm	+14 dBm

Elektrische aansluiting	Gateway	Thermostaat
Maximale kabellengte	50 m	-
Maximale kabelweerstand	2 x 5 Ω	-

Omgevingscondities	Gateway en thermostaat
Opslagtemperatuur	-25 °C tot +70 °C
Relatieve luchtvochtigheid	5% tot 95%, condensatie niet toegestaan
Bedrijfsomstandigheden	van 0 °C tot 60 °C

Isolatie	Gateway en thermostaat
IP-klasse	IP21

Voldoet aan de normen	Gateway en thermostat
NEN-EN-IEC 60335-1 2012 NEN-EN-IEC 60335-1 2012/C11 2014 NEN-EN-IEC 60335-1 2012/A11 2014	Huishoudelijke en soortgelijke elektrische toestellen
2014/30/EU	Laagspanningsrichtlijn (LVD)
2014/53/EU	Richtlijn voor radio-apparatuur (RED)
2015/863/EU RoHS3	Richtlijn betreffende beperking van het gebruik van bepaalde gevaarlijke stoffen in elektrische en elektronische apparatuur (RoHS3)
2012/19/EU	Richtlijn betreffende afgedankte elektrische en elektronische apparatuur (AEEA)
1907/06/EG	Verordening inzake de registratie en beoordeling van en de autorisatie en beperkingen ten aanzien van chemische stoffen (REACH)
EN 55022-2011	Uitrusting voor informatietechnologie
EN 55024-2010	Immuniteit
EN 60068-2-6	Trillingstest
EN 60068-2-27	Schoktest
OpenTherm	V3.1

11. ErP Fiche-informatie

Gateway en thermostaat	Thermostaat (1)	Thermostaat (2)	Thermostaat (3)
Klasse	V	VI	IV
Bijdrage aan energie-efficiëntie voor ruimteverwarming	3%	4%	2%

(1) Bij modulerende ketel.
(2) Bij modulerende ketel met buitentemperatuursensor.
(3) Bij aan/uit-ketel.

Zie de achterzijde voor contactgegevens.

12. EG Conformiteitsverklaring

Het toestel is conform het in de EG conformiteitsverklaring beschreven standaardtype. Het is vervaardigd en in bedrijf genomen overeenkomstig de Europese richtlijnen.
De originele conformiteitsverklaring is bij de fabrikant op te vragen.

https://declaration-of-conformity.bdrthermeagroup.com

1. Parts:

A Thermostat
B Screws and plugs 6 mm x 30 mm
C Back plate
D Documentation
E Batteries
F Gateway
G Power adapter
H Power adapter
I External antenna

2. Steps:

1. Choose the right location for the thermostat.
   - A place is suitable if it is away from heat sources (fireplace, radiator, direct sunlight, light, candles, etc.) and away from draughts.
2. Choose the right location for the gateway:
   - The gateway is at least 50 cm from the heating and/or cooling appliance.
   - The gateway is not at a place where the heating and/or cooling appliance is between the gateway and the thermostat.
   - The gateway is at least 100 cm from any other device with a strong electromagnetic radiation, like washing machine, dryer or hi-fi speaker.
   - You do not mount the gateway on a metal surface.
3. Remove the screw from the gateway.
4. Remove the cover from the gateway.
5. Remove the cable strain relief clamps.
6. Disconnect the heating and/or cooling appliance from the power supply.
7. Connect the external antenna.
8. Turn the antenna down to a vertical position.
9. Connect the necessary wires:
   9.1. Connect the power adapter (part G or H).

9.2. Connect the heating and/or cooling appliance to the gateway (part F):

Cable requirements			
Maximum length	20 m	80 m	120 m
Cross-sectional area	0.8 mm^2	1.0 mm^2	1.5 mm^2

10. Connect the heating and/or cooling appliance to the power supply.
11. Connect the power adapter (part H).
12. Insert the batteries (part E).
13. Awaken the thermostat.
14. Setup the RF and wi-fi connection:
    14.1. Setup the RF communication between the gateway and the thermostat.
    14.2. Setup the wi-fi communication between the gateway and the wi-fi router.
15. Position and mount the back plate (part C).
    15.1. Determine the position of the back plate (part C).
    15.2. Drill the 2 marked holes.
    15.3. Fit the plugs (part B).
    15.4. Secure with screws (part B).
16. Mount the thermostat on the back plate.
17. Position and mount the gateway:
    17.1. Determine the position of the gateway.
    17.2. Drill the 2 marked holes.
    17.3. Fit the plugs (part B).
    17.4. Secure with screws (part B).
18. Mount the cable strain relief clamps.
19. Mount the cover.
20. Secure with screw.
21. Test the RF and wi-fi connections.
22. If the wi-fi connection should not be sufficient, turn the antenna to a horizontal position.

3. Intended use

- The gateway is designed to operate as a communication interface between a heating and/or cooling appliance (e.g. boiler, heat pump, etc) and the thermostat.
- The gateway 14 supports the communication protocols OpenTherm, On/Off or RUB.
- The gateway 18 supports the communication protocols OpenTherm, On/Off, RUB or BSB.

4. Installation

The installation of the gateway must be performed by a qualified person.

5. Commissioning

No special procedure is required for the commissioning of the gateway.
Consult the user manual of the thermostat for more information if required.

6. Reference documentation

On the gateway you will find a label that explains the meaning of the LED indications. The gateway will be a part of your heating and/or cooling system. Consult the product information of the thermostat or heating and/or cooling appliance for more information.

7. Cleaning

The gateway and thermostat can be cleaned with a light moist cloth. Do not use any aggressive or abrasive agents.

8. Trouble shooting

In case of any problems with your thermostat, gateway, heating and/or cooling installation, please consult the different user manuals. Consult your installer or sales outlet for unsolved issues.

9. Dismantling

Never open or dismantle the gateway. Consult your installer or sales outlet in case of any problems.

10. Disposal

The gateways are a regular low voltage electronic device. Dispose the gateway in an environmentally friendly way, in accordance with local regulations.

11. Technical specifications

Dimensions	Gateway	Thermostat
Width x height x depth (max. dimensions)	83 x 145 x 28 mm	121 x 93 x 28 mm 117 x 107 x 28 mm

Power supply	Gateway	Thermostat
Voltage	5V	4 x AAA Batteries 1.5V
Maximum power consumption	4 W	0.25 mW

Max. transmitted RF power	Gateway	Thermostat
WIFI 2.4GHz	+20 dBm	-
868MHz (RAMSES)	+14 dBm	+14 dBm

Electrical connection	Gateway	Thermostat
Maximum cable length	50 m	-
Maximum cable resistance	2 x 5 Ω	-

Ambient conditions	Gateway and Thermostat
Storage temperature	from -25°C to +70°C
Relative humidity	from 5% to 95%, condensation is not allowed
Operating conditions	from 0°C to 60°C

Insulation	Gateway and Thermostat
IP-classification	IP21

Compliant with standards	Gateway and Thermostat
NEN-EN-IEC 60335-1 2012 NEN-EN-IEC 60335-1 2012/C11 2014 NEN-EN-IEC 60335-1 2012/A11 2014	Household and similar electrical appliances
2014/30/EC	Low Voltage Directive (LVD)
2014/53/EU	Radio Equipment Directive (RED)
2015/863/EU RoHS3	Restriction of the use of certain Hazardous Substances in electrical and electronic equipment (RoHS3)
2012/19/EU	Waste Electrical & Electronic Equipment (WEEE)
1907/06/EC	Registration, Evaluation, Authorisation and Restriction of Chemicals (REACH)
EN 55022-2011	Information technology Equipment
EN 55024-2010	Immunity
EN 60068-2-6	Vibration test
EN 60068-2-27	Shock test
OpenTherm	V3.1

12. ErP Fiche information

Gateway + Thermostat	Thermostat (1)	Thermostat (2)	Thermostat (3)
Class	V	VI	IV
Contribution to space heating energy efficiency	3%	4%	2%

(1) On modulating boiler.
(2) On modulating boiler, with outdoor temperature sensor.
(3) On On/Off boiler.

See the back cover for contact details.

13. EC declaration of conformity

The unit complies with the standard type described in the EC declaration of conformity. It has been manufactured and commissioned in accordance with European directives.
The original declaration of conformity is available from the manufacturer.

https://declaration-of-conformity.bdrthermeagroup.com

1. Pièces :

A Thermostat
B Vis et chevilles 6 mm x 30 mm
C Tôle arrière
D Documentation
E Piles
F Passerelle
G Adaptateur secteur
H Adaptateur secteur
I Antenne externe

2. Étapes :

1. Sélectionner l'emplacement approprié pour le thermostat.
   - Un endroit est approprié s'il est éloigné des sources de chaleur (foyer de cheminée, radiateur, éclairage direct du soleil, bougies, etc.) et à l'écart des courants d'air.
2. Sélectionner l'emplacement approprié de la passerelle :
   - La passerelle est à au moins 50 cm de l'appareil de chauffage et/ou de rafraîchissement.
   - L'emplacement de la passerelle ne place pas l'appareil de chauffage et/ou rafraîchissement entre la passerelle et le thermostat.
   - La passerelle est à au moins 100 cm de tout autre appareil émettant de forts rayonnements électromagnétiques, tel qu'une machine à laver, un sèche-linge ou un haut-parleur hi-fi.
   - Ne pas installer la passerelle sur une surface métallique.
3. Retirer la vis de la passerelle.
4. Retirer le couvercle de la passerelle.
5. Retirer les serre-câbles.
6. Débrancher l'appareil de chauffage et/ou rafraîchissement de l'alimentation électrique.
7. Brancher l'antenne externe.
8. Tourner l'antenne en position verticale.
9. Brancher les fils nécessaires :
   9.1. Brancher l'adaptateur secteur (pièce G ou H).

9.2. Brancher l’appareil de chauffage et/ou rafraîchissement sur la passerelle (pièce F) :

Câble requis			
Longueur maximale	20 m	80 m	120 m
Section	0,8 mm^2	1,0 mm^2	1,5 mm^2

10. Brancher l’appareil de chauffage et/ou rafraîchissement à l’alimentation électrique.
11. Brancher l’adaptateur secteur (pièce H).
12. Insérer les piles (pièce E).
13. Réactiver le thermostat.
14. Configurer la RF et la connexion wi-fi :
    14.1. Configurer la communication RF entre la passerelle et le thermostat.
    14.2. Configurer la communication RF entre la passerelle et le routeur wi-fi.
15. Positionner et monter le panneau arrière (pièce C).
    15.1. Déterminer la position du panneau arrière (pièce C).
    15.2. Percer un trou aux 2 emplacements marqués.
    15.3. Insérer les chevilles (pièces B).
    15.4. Fixer avec les vis (pièces B).
16. Monter le thermostat sur le panneau arrière.
17. Positionner et monter la passerelle :
    17.1. Déterminer la position de la passerelle.
    17.2. Percer un trou aux 2 emplacements marqués.
    17.3. Insérer les chevilles (pièces B).
    17.4. Fixer avec les vis (pièces B).
18. Monter les serre-câbles.
19. Installer le couvercle.
20. Fixer avec la vis.
21. Tester les connexions RF et wi-fi.
22. Si la connexion wi-fi est insuffisante, tourner l’antenne en position horizontale.

3. Utilisation conforme

- La passerelle est conçue pour servir d'interface de communication entre un appareil de chauffage et/ou rafraîchissement (chaudière, pompe à chaleur, etc.) et le thermostat.
- La passerelle 14 prend en charge les protocoles de communication OpenTherm, On/Off et RUB.
- La passerelle 18 prend en charge les protocoles de communication OpenTherm, On/Off, RUB et BSB.

4. Installation

L'installation de la passerelle doit être effectuée par une personne qualifiée.

5. Mise en service

La mise en service de la passerelle ne nécessite aucune procédure spéciale. Consulter si nécessaire la notice d'utilisation du thermostat pour plus d'informations.

6. Documentation de référence

La passerelle comporte une étiquette expliquant la signification des LED. La passerelle fera partie intégrante de votre système de chauffage et/ou rafraîchissement. Consulter les informations produit du thermostat ou de l'appareil de chauffage et/ou rafraîchissement pour plus d'informations.

7. Nettoyage

La passerelle et le thermostat peuvent être nettoyés avec un chiffon légèrement humide. Ne pas utiliser d'agents agressifs ou abrasifs.

8. Dépannage

En cas de problème avec le thermostat, la passerelle et/ou l'installation de chauffage et/ou rafraîchissement, consulter les notices d'utilisation respectives. Pour tout problème non résolu, consulter l'installateur ou le point de vente.

9. Démontage

Ne jamais ouvrir ou tenter de démonter la passerelle. Consulter l'installateur ou le point de vente en cas de problème.

10. Mise au rebut

Les passerelles sont un dispositif électronique basse tension ordinaire. Procéder à l'élimination de la passerelle de manière éco-respectueuse, conformément aux réglementations locales.

11. Caractéristiques techniques

Dimensions	Passerelle	Thermostat
Largeur x hauteur x profondeur (dimensions max.)	83 x 145 x 28 mm	121 x 93 x 28 mm 117 x 107 x 28 mm

Alimentation	Passerelle	Thermostat
Tension	5V	4 x AAA piles 1,5V
Puissance absorbée maximum	4 W	0,25 mW

Puissance RF max. transmise	Passerelle	Thermostat
WIFI 2,4 GHz	+20 dBm	-
868 MHz (RAMSES)	+14 dBm	+14 dBm

Raccordement électrique	Passerelle	Thermostat
Longueur de câble maximale	50 m	-
Résistance maximum du câble	2 x 5 Ω	-

Conditions ambiantes	Passerelle et thermostat
Température de stockage	De -25 °C à +70 °C
Humidité relative	De 5 % à 95 %, condensation non autorisée
Conditions de fonctionnement	De 0°C à 60°C

Isolation	Passerelle et thermostat
Classification IP	IP 21

Conforme aux normes	Passerelle et thermostat
NEN-EN-IEC 60335-1 2012 NEN-EN-IEC 60335-1 2012/C11 2014 NEN-EN-IEC 60335-1 2012/A11 2014	Appareils électrodomestiques et analogues
2014/30/CE	Directive Basse tension (DBT)
2014/53/UE	Directive sur les équipements radioélectriques (RED)
2015/863/EU RoHS3	Limitation de l'utilisation de certaines substances dangereuses dans les équipements électriques et électroniques (RoHS3)
2012/19/UE	Déchets d'équipements électriques et électroniques (DEEE)
1907/06/CE	Enregistrement, évaluation et autorisation des substances chimiques, et restrictions applicables à ces substances (REACH)
EN 55022-2011	Appareils de traitement de l'information
EN 55024-2010	Immunité
EN 60068-2-6	Essai de vibrations
EN 60068-2-27	Essai de résistance aux chocs

Conforme aux normes	Passerelle et thermostat
OpenTherm	V3.1

12. ErP Fiche information

Passerelle et thermostat	Thermostat (1)	Thermostat (2)	Thermostat (3)
Classe	V	VI	IV
Contribution à l'efficacité énergétique pour le chauffage des locaux	3%	4%	2%

(1) Sur chaudière modulante.
(2) Sur chaudière modulante, avec sonde de température extérieure.
(3) Sur chaudière Tout ou Rien (TOR).

Voir quatrième de couverture pour les coordonnées de contact.

13. Déclaration de conformité CE

L'appareil est conforme aux normes figurant dans la déclaration de conformité CE. Il a été fabriqué et mis en service conformément aux directives européennes.
La déclaration de conformité originale est disponible auprès du fabricant.

https://declaration-of-conformity.bdrthermeagroup.com

1. Bauteile:

A Raumgerät
B Schrauben und Dübel 6 mm x 30 mm
C Rückwand
D Dokumentation
E Batterien
F Gateway
G Stromadapter
H Stromadapter
I Externe Antenne

2. Schritte:

1. Wählen Sie den richtigen Standort für das Raumgerät.
   - Eine Stelle ist geeignet, wenn Sie fern von Wärmequellen (Kamin, Heizkörper, direkte Sonneneinstrahlung, Licht, Kerzen, usw.) und Luftzügen ist.
2. Wählen Sie den richtigen Standort für das Gateway, so dass:
   - Das Gateway mindestens 50 cm von dem Heiz- und/oder Kühlgerät entfernt ist.
   - Das Gateway nicht so platziert ist, dass sich das Heiz- und/oder Kühlgerät zwischen dem Gateway und dem Raumgerät befindet.
   - Das Gateway mindestens 100 cm von jeglichem anderen Gerät mit einer starken elektromagnetischen Strahlung, wie Waschmaschine, Trockner oder HiFi-Lautsprecher, entfernt ist.
   - Sie das Gateway nicht auf einer Metallfläche anbringen.
3. Die Schraube vom Gateway entfernen.
4. Die Abdeckung vom Gateway entfernen.
5. Die Kabelzugentlastungsklemmen entfernen.
6. Das Heiz- und/oder Kühlgerät von der Stromversorgung trennen.
7. Die externe Antenne anschließen.
8. Die Antenne nach unten in eine vertikale Position drehen.
9. Die erforderlichen Kabel anschließen:
   9.1. Das Netzteil (Teil G oder H) anschließen.

9.2. Das Heiz- und/oder Kühlgerät mit dem Gateway (Teil F) verbinden:

Kabelanforderungen			
Maximale Länge	20 m	80 m	120 m
Querschnittsfläche	0,8 mm²	1,0 mm²	1,5 mm²

10. Das Heiz- und/oder Kühlgerät an die Stromversorgung anschließen.
11. Das Netzteil (Teil H) anschließen.
12. Die Batterien (Teil E) einsetzen.
13. Das Raumgerät aktivieren.
14. Die HF- und WLAN-Verbindung einrichten:
    - 14.1. Die HF-Kommunikation zwischen dem Gateway und dem Raumgerät einrichten.
    - 14.2. Die WLAN-Kommunikation zwischen dem Gateway und dem WLAN-Router einrichten.
15. Die Rückwand (Teil C) positionieren und montieren.
    - 15.1. Die Position der Rückwand (Teil C) bestimmen.
    - 15.2. Die beiden markierten Löcher bohren.
    - 15.3. Die Dübel (Teil B) einschieben.
    - 15.4. Mit Schrauben (Teil B) befestigen.
16. Das Raumgerät an der Rückwand anbringen.
17. Das Gateway positionieren und montieren:
    - 17.1. Die Position des Gateways bestimmen.
    - 17.2. Die beiden markierten Löcher bohren.
    - 17.3. Die Dübel (Teil B) einschieben.
    - 17.4. Mit Schrauben (TeilB) befestigen.
18. Die Kabelzugentlastungsklemmen anbringen.
19. Die Abdeckung montieren.
20. Mit Schraube befestigen.
21. Die HF- und WLAN-Verbindungen testen.
22. Sollte die WLAN-Verbindung nicht ausreichen, drehen Sie die Antenne in eine horizontale Position.

3. Bestimmungsgemäße Verwendung

- Das Gateway ist als Kommunikationsschnittstelle zwischen einem Heiz- und/oder Kühlgerät (z.B. Kessel, Wärmepumpe usw.) und dem Raumgerät konzipiert.
- Das Gateway 14 unterstützt die Kommunikationsprotokolle OpenTherm, On/Off oder RUB.
- Das Gateway 18 unterstützt die Kommunikationsprotokolle OpenTherm, On/Off, RUB oder BSB.

4. Installation

Die Installation des Gateways muss von einer qualifizierten Fachkraft vorgenommen werden.

5. Inbetriebnahme

Für die Inbetriebnahme des Gateways ist kein besonderes Verfahren erforderlich. Bei Bedarf finden Sie weitere Informationen in der Bedienungsanleitung des Raumgerätes.

6. Referenzdokumentation

Auf dem Gateway befindet sich ein Etikett, das die Bedeutung der LED-Anzeigen erklärt. Das Gateway ist Teil Ihres Heizungs- und/oder Kühlsystems. Weitere Informationen finden Sie in der Produktinformation des Raumgerätes bzw. des Heiz- und/oder Kühlgerätes.

7. Reinigung

Gateway und Raumgerät können mit einem leicht feuchten Tuch gereinigt werden. Keine aggressiven oder scheuernden Reinigungsmittel verwenden.

8. Fehlerbehebung

Bei Problemen mit Ihrem Raumgerät, Gateway, Heiz- und/oder Kühlsystem sehen Sie bitte in den jeweiligen Bedienungsanleitungen nach. Wenden Sie sich bei ungelösten Problemen an Ihren Installateur oder Ihre Verkaufsstelle.

9. Demontage

Das Gateway niemals öffnen oder auseinandernehmen. Wenden Sie sich bei Problemen an Ihren Fachhandwerker oder Ihre Verkaufsstelle.

10. Entsorgung

Der ist ein normales Kleinspannungs-Elektrogerät. Entsorgen Sie das Gateway umweltverträglich und in Übereinstimmung mit den örtlichen Vorschriften.

11. Technische Daten

Abmessungen	Gateway	Raumgerät
Breite x Höhe x Tiefe (Maximalmaße)	83 x 145 x 28 mm	121 x 93 x 28 mm 117 x 107 x 28 mm

Stromversorgung	Gateway	Raumgerät
Spannung	5V	4 x AAA Batterien 1,5V
Maximaler Energieverbrauch	4 W	0,25 mW

Max. übertragene HF-Leistung	Gateway	Raumgerät
WIFI 2,4 GHz	+20 dBm	-
868 MHz (RAMSES)	+14 dBm	+14 dBm

Elektrischer Anschluss	Gateway	Raumgerät
Maximale Kabellänge	50 m	-
Maximaler Kabelwiderstand	2 x 5 Ω	-

Umgebungsbedingungen	Gateway und Raumgerät
Lagertemperatur	von -25 °C bis +70 °C
Relative Luftfeuchtigkeit	von 5 % bis 95 %, Kondensation ist nicht erlaubt
Betriebsbedingungen	von 0°C bis 60°C

Isolierung	Gateway und Raumgerät
IP-Klassifikation	IP21

Normenkonformität	Gateway und Raumgerät
NEN-EN-IEC 60335-1 2012 NEN-EN-IEC 60335-1 2012/C11 2014 NEN-EN-IEC 60335-1 2012/A11 2014	Elektrische Geräte für den Hausgebrauch und ähnliche Zwecke
2014/30/EC	Niederspannungsrichtlinie (LVD)
2014/53/EU	Richtlinie über Funkanlagen (RED)
2015/863/EU RoHS3	Beschränkung der Verwendung bestimmter gefährlicher Stoffe in Elektro- und Elektronikgeräten (RoHS3)
2012/19/EU	Elektro- und Elektronik-Altgeräte (WEEE)
1907/06/EC	Registrierung, Bewertung, Zulassung und Beschränkung chemischer Stoffe (REACH)
EN 55022-2011	Geräte der Informationstechnologie
EN 55024-2010	Störfestigkeit
EN 60068-2-6	Vibrationsprüfung
EN 60068-2-27	Schockprüfung
OpenTherm	V3.1

12. ErP-Informationsblatt

Gateway und Raumgerät	Raumgerät (1)	Raumgerät (2)	Raumgerät (3)
Klasse	V	VI	IV
Beitrag zur Raumheizungs-Energieeffizienz	3 %	4%	2%

(1) An modulierendem Kessel.
(2) An modulierendem Kessel mit Außentemperaturfühler.
(3) An On/Off-Kessel.

Kontaktdetails auf der Rückseite.

13. EU-Konformitätserklärung

Das Produkt entspricht der Standardbauart, die in der EU-Konformitätserklärung beschrieben ist.
Herstellung und Inbetriebnahme erfolgten gemäß den EU-Richtlinien.
Das Original der Konformitätserklärung ist beim Hersteller hinterlegt.

https://declaration-of-conformity.bdrthermeagroup.com

1. Piezas:

A Termostato
B Tornillos y tapones de 6 mm x 30 mm
C Placa trasera
D Documentación
E Pilas
F Pasarela
G Adaptador de corriente
H Adaptador de corriente
I Antena exterior

2. Pasos:

1. Escoja la ubicación correcta para el termostato.
   - Son adecuadas las ubicaciones alejadas de fuentes de calor (chimenea, radiadores, luz solar directa, luces, velas, etc.) y a resguardo de corrientes de aire.
2. Elegir una ubicación adecuada para la pasarela:
   - La pasarela debe encontrarse, al menos, a 50 cm del generador de calefacción o refrigeración.
   - La pasarela no debe ubicarse de modo que el generador de calefacción o refrigeración se encuentre en una posición central entre la propia pasarela y el termostato.
   - La pasarela debe encontrarse a 100 cm o más lejos de todo dispositivo que emita radiaciones electromagnéticas potentes, como lavadoras, secadores o altavoces de alta fidelidad.
   - No se debe montar la pasarela en una superficie metálica.
3. Retirar el tornillo de la pasarela.
4. Retirar la tapa de la pasarela.
5. Retirar los topes de tracción para cable.
6. Desconectar la alimentación del generador de calefacción o refrigeración.
7. Conectar la antena exterior.
8. Colocar la antena en una posición vertical.
9. Conectar los cables necesarios:

9.1. Conectar el adaptador de corriente (parte G o H).
9.2. Conectar el generador de calefacción o refrigeración a la pasarela (parte F):

Requisitos del cable			
Longitud máxima	20 m	80 m	120 m
Zona transversal	0,8 mm^2	1,0 mm^2	1,5 mm^2

10. Conectar la alimentación del generador de calefacción o refrigeración.
11. Conectar el adaptador de corriente (parte H).
12. Insertar las pilas (parte E).
13. Reactivar el termostato.
14. Configurar la conexión RF y wifi:
    14.1. Configurar la comunicación RF entre la pasarela y el termostato.
    14.2. Configurar la comunicación wifi entre la pasarela y el router wifi.
15. Colocar y montar la placa trasera (parte C).
    15.1. Determinar la posición de la placa trasera (parte C).
    15.2. Taladrar los dos agujeros marcados.
    15.3. Ajustar los tapones (parte B).
    15.4. Fijar con tornillos (parte B).
16. Montar el termostato en la placa trasera.
17. Colocar y montar la pasarela:
    17.1. Determinar la posición de la pasarela.
    17.2. Taladrar los dos agujeros marcados.
    17.3. Ajustar los tapones (parte B).
    17.4. Fijar con tornillos (parte B).
18. Montar los topes de tracción para cable.
19. Montar la tapa.
20. Fijar con tornillos.
21. Comprobar las conexiones RF y Wi-Fi.
22. Si no hubiera suficiente señal Wi-Fi, girar la antena a una posición horizontal.

3. Uso planeado

- La pasarela está diseñada para funcionar como una interfaz de comunicación entre un generador de calefacción o refrigeración (p. ej., caldera, bomba de calor, etc.) y el termostato.
- La pasarela 14 admite los protocolos de comunicación OpenTherm, Encendido/apagado o RUB.
- La pasarela 18 admite los protocolos de comunicación OpenTherm, Encendido/apagado, RUB o BSB.

4. Instalación

La pasarela debe ser instalada únicamente por una persona cualificada.

5. Puesta en marcha

No se requiere ningún procedimiento especial para la puesta en marcha de la pasarela. Consultar el manual de usuario del termostato para obtener más información si es necesario.

6. Documentación de referencia

En la pasarela hay una etiqueta en la que se explica el significado de las indicaciones LED. La pasarela formará parte del sistema de calefacción o refrigeración. Consultar la documentación del termostato o del generador de calefacción o refrigeración para obtener más información.

7. Limpieza

La pasarela y el termostato se pueden limpiar con un paño ligero y húmedo. No utilizar agentes agresivos o abrasivos.

8. Diagnóstico

Si surgen problemas con el termostato, la pasarela o la instalación del generador de calefacción o refrigeración, consultar los diferentes manuales de usuario. Consultar al instalador o punto de venta los problemas no resueltos.

9. Desmontaje

No abrir ni desmontar nunca la pasarela. Consultar al instalador o punto de venta si hay algún problema.

10. Eliminación

Las pasarelas son dispositivos electrónicos normales de baja tensión. Eliminar la pasarela de una forma ecológica, de acuerdo con los reglamentos locales.

11. Especificaciones técnicas

Dimensiones	Pasarela	Termostato
Anchura x altura x profundidad (dimensiones máximas)	83 x 145 x 28 mm	121 x 93 x 28 mm 117 x 107 x 28 mm

Alimentación eléctrica	Pasarela	Termostato
Tensión	5V	4 x Pilas AAA de 1,5 V
Consumo de potencia máximo	4 W	0,25 mW

Potencia de RF máx. transmitida	Pasarela	Termostato
WIFI 2,4 GHz	+20 dBm	-
868 MHz (RAMSES)	+14 dBm	+14 dBm

Conexión eléctrica	Pasarela	Termostato
Longitud máxima del cable	50 m	-
Resistencia máxima del cable	2 x 5 Ω	-

Condiciones ambientales	Pasarela y termostato
Temperatura de almacenamiento	desde -25 °C hasta +70 °C
Humedad relativa	del 5 % al 95 %, no se permite la condensación
Condiciones de funcionamiento	entre 0 °C y 60 °C

Aislamiento	Pasarela y termostato
Clasificación IP	IP21

Cumple las normas	Pasarela y termostato
NEN-EN-IEC 60335-1 2012 NEN-EN-IEC 60335-1 2012/C11 2014 NEN-EN-IEC 60335-1 2012/A11 2014	Aparatos electrodomésticos y similares
2014/30/EC	Directiva sobre baja tensión (LVD)
2014/53/EU	Directiva de equipos radioeléctricos (RED)
2015/863/UE	Restricción del uso de ciertas sustancias peligrosas en equipos eléctricos y electrónicos (RoHS3)
2012/19/EU	Residuos de aparatos eléctricos y electrónicos (RAEE)
1907/06/EC	Registro, evaluación, autorización y restricción de sustancias químicas (REACH)
EN 55022-2011	Equipos de tecnología de la información
EN 55024-2010	Inmunidad
EN 60068-2-6	Prueba de vibración
EN 60068-2-27	Prueba de descarga
OpenTherm	V3.1

12. Información de la ficha ErP

Pasarela y termostato	Thermostato (1)	Thermostato (2)	Thermostato (3)
Clase	V	VI	IV
Contribución a la eficiencia energética de calefacción	3%	4%	2%

(1) En caldera moduladora.
(2) En caldera moduladora, con sonda de temperatura exterior.
(3) Encendido Encendido/apagado de la caldera.

Consultar los datos de contacto en la tapa.

13. Declaración de conformidad CE

La unidad se ajusta al modelo normalizado descrito en la declaración de conformidad CE. Se ha fabricado y comercializado en conformidad con las normativas europeas.
El original de la declaración de conformidad se puede obtener dirigiéndose al fabricante.

https://declaration-of-conformity.bdrthermeagroup.com

1. Parti:

A Termostato
B Viti e tasselli 6 mm x 30 mm
C Piastra posteriore
D Documentazione
E Batterie
F Gateway
G Adattatore di potenza
H Adattatore di potenza
I Antenna esterna

2. Fasi:

1. Scegliere la corretta posizione del cronotermostato.
   - Una posizione adeguata è lontana da fonti di calore (caminetti, radiatori, luce del sole diretta, luci, candele, ecc.) e da correnti d'aria.
2. Scegliere una posizione corretta per il gateway:
   - Il gateway si trovi ad almeno 50 cm dall'apparecchio di riscaldamento e/o raffrescamento.
   - Il gateway non si trovi in un punto in cui l'apparecchio di riscaldamento e/o raffrescamento è collocato tra il gateway ed il termostato.
   - Il gateway si trovi ad almeno 100 cm da qualunque altra fonte di radiazioni elettromagnetiche come, ad esempio, lavatrici, asciugatrici o altoparlanti Hi-Fi.
   - Non installare il gateway su una superficie metallica.
3. Rimuovere la vite dal gateway.
4. Rimuovere il coperchio dal gateway.
5. Rimuovere i pressacavo.
6. Scollegare l'apparecchio di riscaldamento e/o raffrescamento dall'alimentazione elettrica.
7. Collegare l'antenna esterna.
8. Porre l'antenna in una posizione verticale.
9. Collegare i cavetti necessari:
   9.1. Collegare l'adattatore di potenza (parte G o H).

9.2. Collegare l’apparecchio di riscaldamento e/o raffrescamento al gateway (parte F):

Requisiti del cavo			
Lunghezza massima	20 m	80 m	120 m
Area della sezione trasversale	0,8 mm^2	1,0 mm^2	1,5 mm^2

10. Collegare l’apparecchio di riscaldamento e/o raffrescamento all’alimentazione elettrica.
11. Collegare l’adattatore di potenza (parte H).
12. Inserire le batterie (parte E).
13. Riattivare il cronotermostato.
14. Configurare RF e connessione Wi-Fi:
    14.1. Configurare la comunicazione RF tra il gateway ed il cronotermostato.
    14.2. Configurare la comunicazione Wi-Fi tra il gateway e il router Wi-Fi.
15. Posizionare e montare la piastra posteriore (parte C).
    15.1. Determinare la posizione della piastra posteriore (parte C).
    15.2. Praticare i 2 fori contrassegnati.
    15.3. Inserire i tasselli (parte B).
    15.4. Fissare con viti (parte B).
16. Montare il cronotermostato sulla piastra posteriore.
17. Posizionare e montare il gateway:
    17.1. Determinare la posizione del gateway.
    17.2. Praticare i 2 fori contrassegnati.
    17.3. Inserire i tasselli (parte B).
    17.4. Fissare con viti (parte B).
18. Montare i pressacavo.
19. Montare il coperchio.
20. Fissare con viti.
21. Configurare RF e connessione Wi-Fi.
22. Se la connessione Wi-Fi non dovesse essere sufficiente, porre l’antenna in una posizione orizzontale.

3. Destinazione d’uso

- Il gateway è progettato per operare come un’interfaccia di comunicazione tra un apparecchio di riscaldamento e/o raffrescamento (ad es. caldaia, pompa di calore, ecc) ed il cronotermostato.
- Il gateway 14 supporta i protocolli di comunicazione OpenTherm, On/Off o RUB.
- Il gateway 18 supporta i protocolli di comunicazione OpenTherm, On/Off, RUB o BSB.

4. Installazione

L’installazione del gateway deve essere effettuata da un professionista qualificato.

5. Messa in servizio

Non è richiesta alcuna procedura speciale per la messa in funzione del gateway. Consultare il manuale utente del termostato per maggiori informazioni, se richieste.

6. Documentazione di riferimento

Sul gateway è presente una targhetta che spiega il significato delle spie LED. Il gateway farà parte del tuo impianto di riscaldamento e/o raffrescamento. Per maggiori informazioni, consultare le informazioni prodotto del termostato o dell’apparecchio di riscaldamento e/o raffrescamento.

7. Pulizia

Il gateway ed il termostato possono essere puliti con un panno leggermente inumidito. Non utilizzare agenti aggressivi o abrasivi.

8. Risoluzione dei problemi

In caso di problemi con il termostato, con il gateway e/o con l’impianto di riscaldamento e/o raffrescamento, consultare i diversi manuali utente. Consultare il proprio installatore o punto vendita per i problemi irrisolti.

9. Smontaggio

Non aprire o smontare il gateway. In caso di problemi, consultare il proprio installatore o punto vendita.

10. Smaltimento

I gateway sono dispositivi elettronici regolari a bassa tensione. Smaltire il gateway in modo compatibile dal punto di vista ambientale, in conformità alle regolamentazioni locali.

11. Caratteristiche tecniche

Dimensioni	Gateway	Termostato
Larghezza x altezza x profondità (dimensioni max.)	83 x 145 x 28 mm	121 x 93 x 28 mm 117 x 107 x 28 mm

Alimentazione	Gateway	Termostato
Tensione	5 V	4 batterie AAA da 1.5V
Consumo energetico massimo	4 W	0,25 mW

Max. potenza RF trasmessa	Gateway	Termostato
WIFI 2.4GHz	+20 dBm	-
868MHz (RAMSES)	+14 dBm	+14 dBm

Collegamento elettrico	Gateway	Termostato
Lunghezza massima cavo	50 m	-
Massima resistenza cavo	2 x 5 Ω	-

Condizioni ambiente	Gateway e Cronotermostato
Temperatura di stoccaggio	da -25°C a +70°C
Umidità relativa	da 5% a 95%, la condensazione non è consentita
Condizioni di funzionamento	da 0°C a 60°C

Isolamento	Gateway e Cronotermostato
Classifica IP	IP21

Conforme agli standard	Gateway e Cronotermostato
NEN-EN-IEC 60335-1 2012 NEN-EN-IEC 60335-1 2012/C11 2014 NEN-EN-IEC 60335-1 2012/A11 2014	Apparecchi elettrodomestici e simili
2014/30/CE	Direttiva bassa tensione (LVD)
2014/53/UE	Direttiva apparecchiature radio (RED)
2015/863/EU RoHS3	Restrizione sull'uso di determinate sostanze pericolose in apparecchi elettrici ed elettronici (RoHS3)
2012/19/UE	Rifiuti di apparecchiature elettriche ed elettroniche (RAEE)
1907/06/CE	Registrazione, valutazione, autorizzazione e restrizione delle sostanze chimiche (REACH)
EN 55022-2011	Apparecchi per la tecnologia dell'informazione
EN 55024-2010	Immunità
EN 60068-2-6	Test di vibrazione
EN 60068-2-27	Prova di shock
OpenTherm	V3.1

12. Scheda informativa ErP

Gateway e Cronotermostato	Cronotermostato (1)	Cronotermostato (2)	Cronotermostato (3)
Classe	V	VI	IV
Contributo all'efficienza energetica del riscaldamento dell'ambiente	3%	4%	2%

(1) Su caldaia modulante.
(2) Su caldaia modulante, con sensore di temperatura esterna.
(3) Su caldaia On/Off.

Vedere il retro di copertina per i dettagli sui contatti.

13. Dichiarazione di conformità CE

L'unità è conforme al tipo standard descritto nella dichiarazione di conformità CE. È stata fabbricata e messa in funzione in accordo con le direttive europee.
La dichiarazione di conformità originale è disponibile presso il produttore.

https://declaration-of-conformity.bdrthermeagroup.com

1. Peças:

A Termóstato
B Parafusos e fichas 6 mm x 30 mm
C Placa posterior
D Documentação
E Pilhas
F Interface
G Adaptador de alimentação
H Adaptador de alimentação
I Antena externa

2. Passos:

1. Escolha a localização correta para o termóstato.
   - Um local é considerado adequado se estiver afastado de fontes de calor (lareira, radiador, luz solar direta, iluminação, velas, etc.) e longe de correntes de ar.
2. Escolha a localização correta para a interface:
   - A interface deverá estar a, pelo menos, 50 cm do aparelho de aquecimento e/ou arrefecimento.
   - A interface não deverá ser instalada num local em que o aparelho de aquecimento e/ou arrefecimento se encontre entre a interface e o termóstato.
   - A interface deverá estar a, pelo menos, 100 cm de outro dispositivo com uma forte radiação eletromagnética, como a máquina de lavar, a máquina de secar ou um altifalante Hi-Fi.
   - Não monte a interface numa superfície metálica.
3. Retire o parafuso da interface.
4. Retire a cobertura da interface.
5. Retire os grampos de alívio de tração dos cabos.
6. Desligue o aparelho de aquecimento e/ou arrefecimento da fonte de alimentação.
7. Ligue a antena externa.
8. Vire a antena para baixo, para uma posição vertical.

9. Ligue os fios necessários:
   9.1. Ligue o adaptador de alimentação (peça G ou H).
   9.2. Ligue o aparelho de aquecimento e/ou arrefecimento à interface (peça F):

Requisitos dos cabos			
Comprimento máximo	20 m	80 m	120 m
Área de secção transversal	0,8 mm^2	1,0 mm^2	1,5 mm^2

10. Ligue o aparelho de aquecimento e/ou arrefecimento à fonte de alimentação.
11. Ligue o adaptador de alimentação (peça H).
12. Insira as pilhas (peça E).
13. Reative o termóstato.
14. Configure a ligação de RF e wi-fi:
    14.1. Configure a comunicação via RF entre a interface e o termóstato.
    14.2. Configure a comunicação de wi-fi entre a interface e o router de wi-fi.
15. Posicione e monte a placa posterior (peça C).
    15.1. Determine a posição da placa posterior (peça C).
    15.2. Fure os 2 orifícios marcados.
    15.3. Encaixe as fichas (peça B).
    15.4. Fixe com parafusos (peça B).
16. Monte o termóstato na placa posterior.
17. Posicione e monte a interface:
    17.1. Determine a posição da interface.
    17.2. Fure os 2 orifícios marcados.
    17.3. Encaixe as fichas (peça B).
    17.4. Fixe com parafusos (peça B).
18. Monte os grampos de alívio de tração dos cabos.
19. Monte a cobertura.
20. Fixe com o parafuso.
21. Teste as ligações de RF e wi-fi.
22. Se a ligação wi-fi não for suficiente, coloque a antena numa posição horizontal.

3. Uso previsto

- A interface foi concebida para operar como interface de comunicação entre o aparelho de aquecimento e/ou arrefecimento (p. ex., caldeira, bomba de calor, etc.) e o termóstato.
- A interface 14 suporta os protocolos de comunicação OpenTherm, On/Off ou RUB.
- A interface 18 suporta os protocolos de comunicação OpenTherm, On/Off, RUB ou BSB.

4. Instalação

A instalação da interface tem de ser efetuada por uma pessoa qualificada.

5. Colocação em serviço

Não é necessário nenhum procedimento especial para a colocação em serviço da interface. Se necessário, consulte o manual do utilizador do termóstato para obter mais informações.

6. Documentação de referência

Na interface encontra uma etiqueta que explica o significado das indicações LED. A interface fará parte do seu sistema de aquecimento e/ou arrefecimento. Para obter mais informações, consulte as informações de produto do termóstato ou do aparelho de aquecimento e/ou arrefecimento.

7. Limpeza

A interface o termóstato podem ser limpos com um pano suave húmido. Não utilize agentes agressivos ou abrasivos.

8. Resolução de problemas

Em caso de problemas com o seu termóstato, a sua interface ou a sua instalação de aquecimento e/ou arrefecimento, consulte os diferentes manuais de utilizador. Caso não encontre resolução para os problemas, consulte o seu instalador ou ponto de venda.

9. Desmontar

Nunca abra nem desmonte a interface. Em caso de problemas, consulte o seu instalador ou ponto de venda.

10. Eliminação

As interfaces são um dispositivo eletrónico regular de baixa tensão. Elimine a interface de forma ecológica e em conformidade com os regulamentos locais aplicáveis.

11. Características técnicas

Dimensões	Interface	Termóstato
Largura x altura x profundidade (dimensões máx.)	83 x 145 x 28 mm	121 x 93 x 28 mm 117 x 107 x 28 mm

Alimentação elétrica	Interface	Termóstato
Tensão	5 V	4 x pilhas AAA 1,5V
Consumo máximo de energia	4 W	0,25 mW

Potência RF máx. transmitida	Interface	Termóstato
WIFI 2,4 GHz	+20 dBm	-
868 MHz (RAMSES)	+14 dBm	+14 dBm

Ligação elétrica	Interface	Termóstato
Comprimento máximo do cabo	50 m	-
Resistência máxima do cabo	2 x 5 Ω	-

Condições ambientais	Interface e termóstato
Temperatura de armazenamento	de -25°C a +70°C
Humidade relativa	de 5% a 95%, não é permitida condensação
Condições de funcionamento	de 0°C a 60°C

Isolamento	Interface e termóstato
Classificação IP	IP21

Em conformidade com as normas	Interface e termóstato
NEN-EN-IEC 60335-1 2012 NEN-EN-IEC 60335-1 2012/C11 2014 NEN-EN-IEC 60335-1 2012/A11 2014	Aparelhos eletrodomésticos e análogos
2014/30/CE	Diretiva Baixa Tensão (DBT)
2014/53/UE	Diretiva relativa aos equipamentos de rádio (RED)
2015/863/UE RoHS3	Restrição do uso de determinadas substâncias perigosas em equipamento elétrico e eletrónico (RoHS3)
2012/19/UE	Resíduos de equipamentos elétricos e eletrónicos (REEE)
1907/06/CE	Registo, avaliação, autorização e restrição de substâncias químicas (REACH)
EN 55022-2011	Equipamento de tecnologias de informação
EN 55024-2010	Imunidade
EN 60068-2-6	Ensaio de vibrações
EN 60068-2-27	Ensaio de choque
OpenTherm	V3.1

12. ErP Fiche information

Interface e termóstato	Termóstato (1)	Termóstato (2)	Termóstato (3)
Classe	V	VI	IV
Contribuição para a eficiência energética do aquecimento ambiente	3%	4%	2%

(1) Em caldeira modulante.
(2) Em caldeira modulante, com sonda de temperatura exterior.
(3) Em caldeira on/off.

Consulte os detalhes de contacto na contracapa.

13. Declaração de conformidade CE

A unidade está em conformidade com o tipo padronizado descrito na declaração de conformidade CE. Foi fabricada e colocada no mercado em conformidade com as diretivas europeias.
A declaração de conformidade original está disponível junto do fabricante.

https://declaration-of-conformity.bdrthermeagroup.com

© Copyright

Alle technische en technologische informatie in deze handleiding, evenals door ons ter beschikking gestelde tekeningen en technische beschrijvingen, blijven ons eigendom en mogen zonder onze toestemming niet worden vermenigvuldigd. Wijzigingen voorbehouden.

© Copyright

All technical and technological information contained in these technical instructions, as well as any drawings and technical descriptions supplied, remain our property and shall not be multiplied without our prior consent in writing. Subject to alterations.

© Copyright

Toutes les informations techniques contenues dans la présente notice ainsi que les dessins et schémas électriques sont notre propriété et ne peuvent être reproduits sans notre autorisation écrite préalable. Sous réserve de modifications.

© Copyright

Alle technischen und technologischen Informationen in diesen technischen Anweisungen sowie alle Zeichnungen und technischen Beschreibungen bleiben unser Eigentum und dürfen ohne vorherige schriftliche Zustimmung nicht vervielfältigt werden. Änderungen vorbehalten.

© Derechos de autor

Toda la información técnica y tecnológica que contienen estas instrucciones, junto con las descripciones técnicas y esquemas proporcionados son de nuestra propiedad y no pueden reproducirse sin nuestro permiso previo y por escrito. Contenido sujeto a modificaciones.

© Copyright

Le informazioni tecniche e tecnologiche contenute nelle presenti istruzioni tecniche, nonché descrizioni tecniche e disegni eventualmente forniti, rimangono di nostra proprietà e non possono essere riprodotti senza nostro previo consenso scritto. Soggetto a modifiche.

© Copyright

Todas as informações técnicas contidas nas presentes instruções bem como os desenhos e esquemas eléctricos são nossa propriedade e não podem ser reproduzidos sem a nossa autorização prévia por escrito. Sujeito a modificações.

BDR Thermea Group B.V.
Kanaal Zuid 106
NL-7332BD Apeldoorn
The Netherlands
tel. +31 (0)55 5496969
www.bdrthermeagroup.com